Bollard

OmniForm

442296934011 VDRS8

IMPORTANT: Read **ALL** instructions including fixture/sensor wiring, mechanical details and warnings **before** beginning installation.

IMPORTANT: Lisez **TOUTES** les instructions, y compris le câblage du luminaire/capteur, les détails mécaniques et les avertissements **avant** de commencer l'installation.

IMPORTANTE: Lea **TODAS** las instrucciones, incluido el cableado de la luminaria/sensor, los detalles mecánicos y advertencias **antes** de comenzar la instalación.

The Vandal Resistant Reinforced Sleeve is an optional accessory designed to increase bollard resistance to impact, tampering, and pull-out forces. Installed below grade and anchored in the concrete foundation, it provides additional structural reinforcement for high-abuse or vandal-prone applications.

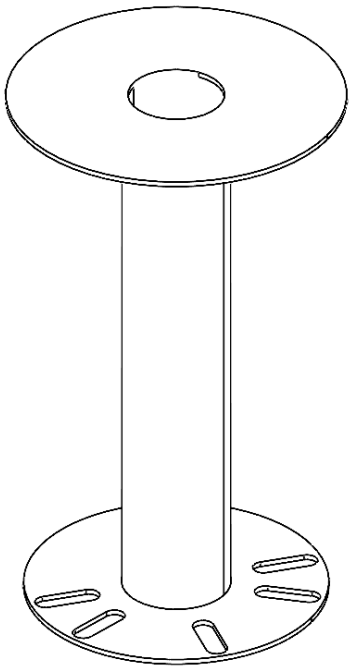

!	**ATTENTION: Install in accordance with local and national building and electric codes.**
!	**ATTENTION : Installez conformément aux codes du bâtiment et de l'électricité locaux et nationaux.**
!	**PRECAUCIÓN: Instale de acuerdo con los códigos eléctricos y de construcción locales y nacionales.**

GENLYTE SOLUTIONS
a signify business

INSTALLATION

WARNINGS AND INSTRUCTIONS FOR LUMINAIRES

IMPORTANT: THIS PRODUCT MUST BE INSTALLED IN ACCORDANCE WITH THE APPLICABLE INSTALLATION CODE BY A PERSON FAMILIAR WITH THE CONSTRUCTION AND OPERATION OF THE PRODUCT AND THE HAZARDS INVOLVED.

FOR YOUR PROTECTION, YOU MUST CAREFULLY READ ALL WARNINGS AND INSTRUCTIONS IN THEIR ENTIRETY PRIOR TO INSTALLATION, OPERATION, SERVICE OR MAINTENANCE. FAILURE TO DO SO CAN RESULT IN DEATH, PERSONAL INJURY AND PROPERTY DAMAGE. If you do not understand these warnings and instructions, or if additional information is desired, please contact the Customer Care Call Center at 800-555-0050.

•Installation, service and maintenance of luminaires must be performed by a qualified professional and in accordance with all federal, state and local laws, regulations and electrical codes. This professional should be familiar with the construction and operation of this product and any hazards involved. If not qualified, do not attempt installation, service or maintenance.

•To reduce the risk of death, personal injury or property damage from fire, electric shock, falling parts, cuts, abrasions and other hazards, please read all warnings and instructions included with the luminaire, on the luminaire's packaging and affixed to the luminaire itself.

•Maintenance of the luminaires should be performed by person(s) familiar with the luminaire's construction and operation and any hazards involved.

WARNING
RISK OF FIRE, ELECTRIC SHOCK OR PERSONAL INJURY

- Disconnect or turn off power before attempting any installation, service or maintenance.
- Verify that supply voltage is correct by referencing the luminaire label information.
- Make all electrical and ground connections in accordance with the National Electrical Code (NEC) and any other applicable laws, regulations or codes.
- All wiring connections should be capped with UL-approved wire connectors.

WARNING
RISK OF FIRE OR PERSONAL INJURY

- Keep combustible materials away from LED/lamp & lens.
- Do not operate in close proximity to persons, combustible materials or substances affected by heat or drying.

WARNING
RISK OF PERSONAL INJURY

- Wear gloves and safety glasses at all times when removing luminaire from carton, installing, servicing or performing maintenance.
- Avoid direct eye exposure to the light source while it is on.

WARNING
RISK OF FIRE, ELECTRIC SHOCK OR PERSONAL INJURY

Allow LED/lamp & lens to cool before handling.

- Do not touch enclosure or light source.
- Do not exceed maximum wattage marked on luminaire label.
- Follow all manufacturer's warnings, recommendations, instructions and restrictions for driver type, burning position, mounting locations and replacement.

CAUTION
RISK OF PRODUCT DAMAGE

•Never connect luminaires and/or components under load with supply voltage turned on.
•Do not mount or support these luminaires in a manner that can cut the outer jacket or damage wire insulation.
•Do not restrict fixture ventilation. Allow for some volume of airspace around luminaire. Avoid covering luminaire with insulation, foam or other material that will prevent convection or conduction cooling.
•Do not exceed luminaire maximum ambient temperature.
•Do not modify the luminaire.
•Only use luminaire in its intended application and location.
•LED products are polarity sensitive. Ensure proper polarity before installation.
•Electrostatic Discharge (ESD) can damage LED. Personal grounding equipment must be worn during all installation and servicing of the luminaire.
•Do not touch individual electrical components as this can cause ESD, shorten LED life, or impact LED performance.
•Some components inside the luminaire may not be serviceable. In the unlikely event your luminaire may require service, stop using it immediately and contact the Customer Care Call Center at 800-555-0050.
•Always read the luminaire's complete installation instructions prior to installation for any additional luminaire specific warnings.
•In the case of HID or Fluorescent luminaires, regular re-lamping is required to keep luminaire operating within safe limits
•Do not install damaged product. Handling and installing damaged products can potentially increase the risks mentioned. In case of damage and/or missing parts upon arrival of the luminaire, please contact the Customer Care Call Center at 800-555-0050.
•These instructions do not purport to cover all details or variations in equipment nor to provide every possible contingency to meet in connection with installation, operation or maintenance. Should further information be desired, or should particular problems arise which are not covered sufficiently for the purchaser's or owner's purposes, this matter should be referred to the Customer Care Call Center at 800-555-0050. Please see luminaire specific Installation and Maintenance Instruction for additional warnings or any applicable FCC or regulatory statements. Failure to follow any of these instructions could void luminaire warranties.
•**Luminaire Maintenance**
•Regular luminaire maintenance programs are recommended.
•It is recommended to clean the outside of the luminaire and the refractor/lens.
•Frequency of cleaning will depend on ambient dirt level and minimum light output which is acceptable to user.
•If clean water is not sufficient for cleaning, use a neutral, synthetic, non-scratching and non-abrasive cleaning substance.
•Never use alkaline and/or acetous cleaning substances.
•Make sure that the cleaning substance is carefully removed by rinsing with lots of clean water.
•Signify recommends using a cleaning solution that has a PH between 5 and 8.
•Recycle: For information on how to recycle electronic products and components, please visit www.epa.gov.

! ATTENTION: Install in accordance with local and national building and electric codes.

VDRS8 Vandal resistant reinforced sleeve installation instructions

1 Anchoring bolt installation

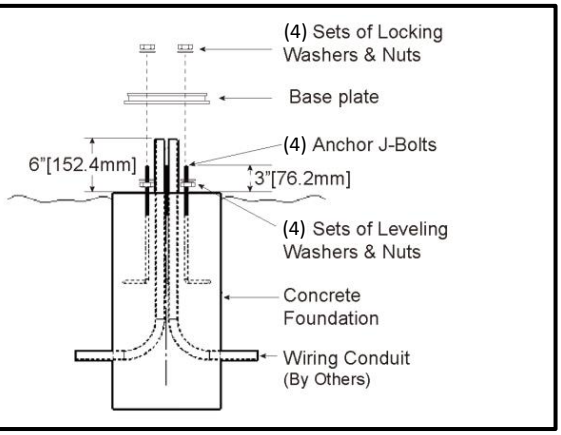

CAUTION: Install according to all applicable local codes.

Install three (4) Anchor J-Bolts in concrete foundation (by others) using the template provided. Bollard base may also be used as the template. Bolt threads should protrude at least 3” from concrete.

2 Anchoring bolt base template

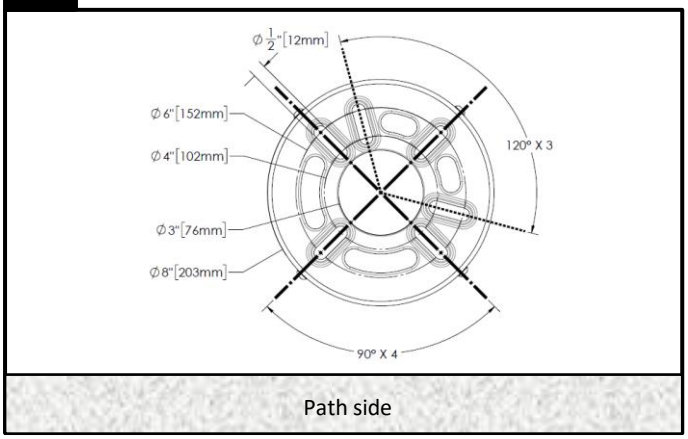

Drawing not to scale. Use provided template or actual base plate as your template.

ATTENTION! To achieve optimal installation for the PIR option, install the X-shaped anchoring base so that the PIR option is oriented towards the path.

3 VDRS8 installation

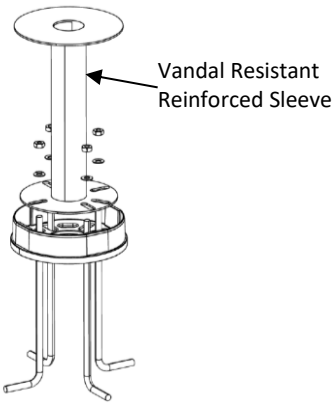

To allow for base plate leveling, before inserting base plate, place one nut followed by a washer onto each Anchor J-Bolt.

Place base plate over anchor J-bolts and leveling nuts.

Loosely tighten flat washers and nuts onto J-bolts.

Level base plate by adjusting the leveling nuts under the base plate.

Place Vandal Resistant Reinforced Sleeve over base plate.

4 Anchoring base installation

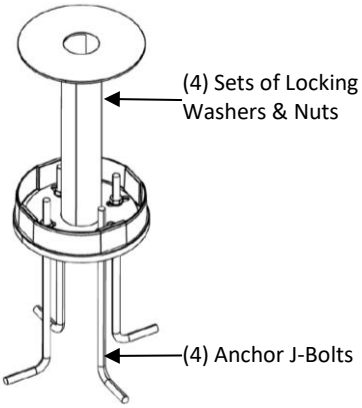

Tighten the upper nuts on top of the Vandal Resistance Reinforced Sleeve. (Recommended torque 20 ft-lbs)

Secure the cables above the ground.

Follow bollard mounting instructions to complete installation.

! ATTENTION: Install in accordance with local and national building and electric codes.

GENLYTE SOLUTIONS
a signify business

© 2026 Signify Holding. All rights reserved. The information provided herein is subject to change, without notice. Signify does not give any representation or warranty as to the accuracy or completeness of the information included herein and shall not be liable for any action in reliance thereon. The information presented in this document is not intended as any commercial offer and does not form part of any quotation or contract, unless otherwise agreed by Signify.

Signify North America Corporation
400 Crossing Blvd, Suite 600
Bridgewater, NJ 08807
Telephone: 800-555-0050

Signify Canada Ltd.
281 Hillmount Road,
Markham, ON, Canada L6C 2S3
Telephone: 800-668-9008

All trademarks are owned by Signify Holding or their respective owners.

Bollard

OmniForm

442296934011 VDRS8

IMPORTANT: Read **ALL** instructions including fixture/sensor wiring, mechanical details and warnings **before** beginning installation.

IMPORTANT: Lisez **TOUTES** les instructions, y compris le câblage du luminaire/capteur, les détails mécaniques et les avertissements **avant** de commencer l'installation.

IMPORTANTE: Lea **TODAS** las instrucciones, incluido el cableado de la luminaria/sensor, los detalles mecánicos y advertencias **antes** de comenzar la instalación.

Le manchon renforcé anti vandalisme est un accessoire optionnel conçu pour accroître la résistance du bollard aux impacts, aux tentatives d'arrachement et aux actes de vandalisme. Installé sous le niveau du sol et ancré dans la fondation de béton, il procure un renforcement structural supplémentaire pour les applications exigeantes ou les environnements à risque élevé de dommages.

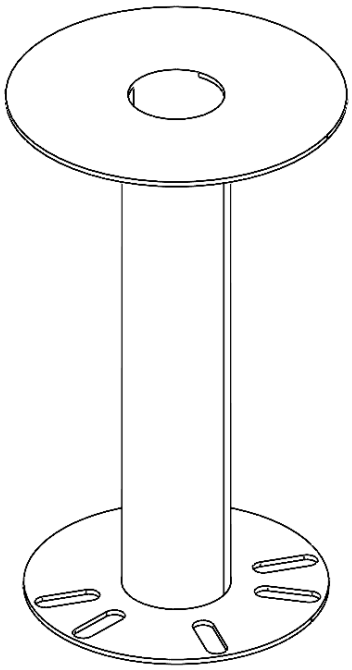

!	**ATTENTION: Install in accordance with local and national building and electric codes.**
!	**ATTENTION : Installez conformément aux codes du bâtiment et de l'électricité locaux et nationaux.**
!	**PRECAUCIÓN: Instale de acuerdo con los códigos eléctricos y de construcción locales y nacionales.**

DIRECTIVES D'INSTALLATION

AVERTISSEMENTS ET DIRECTIVES POUR LUMINAIRES

IMPORTANT : CE PRODUIT DOIT ÊTRE INSTALLÉ CONFORMÉMENT AU CODE D'INSTALLATION APPLICABLE PAR UNE PERSONNE FAMILIÈRE AVEC LA CONSTRUCTION ET LE FONCTIONNEMENT DU PRODUIT AINSI QUE DES DANGERS IMPLIQUÉS.

POUR VOTRE PROTECTION, VOUS DEVEZ LIRE ATTENTIVEMENT ET INTÉGRALEMENT TOUS LES AVERTISSEMENTS ET TOUTES LES DIRECTIVES PRÉALABLEMENT À L'INSTALLATION, À L'UTILISATION, À L'ENTRETIEN OU À LA RÉPARATION DE L'APPAREIL. LE DÉFAUT D'OBSERVER L'EXIGENCE CI-DESSUS PEUT ENTRAÎNER DES BLESSURES, VOIRE LA MORT, ET CAUSER DES DOMMAGES MATÉRIELS. Si vous ne comprenez pas ces avertissements et directives, ou désirez des renseignements supplémentaires, veuillez communiquer avec Service à la clientèle 800-555-0050.

•L'installation, la réparation et l'entretien des luminaires doivent être effectués par un professionnel dûment qualifié et en conformité avec l'ensemble des lois, des règlements et des codes de l'électricité fédéraux, provinciaux et locaux. Ce professionnel doit être familiarisé avec la construction et l'utilisation de ce produit et avec tout danger connexe. Aucune personne non qualifiée ne doit tenter d'installer ou de réparer ce produit, ou d'en faire l'entretien;

•Afin de réduire les risques de décès, de blessure ou de dommages matériels causés par le feu, les décharges électriques, la chute de pièces, les coupures et frottements, et autres dangers, veuillez lire tous les avertissements et directives qui sont inclus avec le luminaire, sur son emballage et aussi apposés sur l'appareil lui-même;

•L'entretien des luminaires doit être effectué par des personnes qui sont familiarisées avec la construction et l'utilisation de l'appareil, ainsi qu'avec tous les dangers connexes.

AVERTISSEMENT
RISQUE D'INCENDIE, DE DÉCHARGE ÉLECTRIQUE OU DE BLESSURE

- Débranchez ou coupez le courant avant toute intervention d'installation, de réparation ou d'entretien;
- Assurez-vous que la tension d'alimentation est adéquate en vous référant aux renseignements sur l'étiquette du luminaire;
- Faites toutes les connexions électriques et de mise à la terre en conformité avec les exigences du Code national de l'électricité et de tout autre règlement, loi ou code qui s'applique;
- Toutes les connexions de câblage doivent être munies de capuchons de connexion homologués UL.

AVERTISSEMENT
RISQUE D'INCENDIE OU DE BLESSURE

- Gardez toute matière combustible éloignée de la DEL/lampe et de la lentille;
- N'utilisez pas cet appareil tout près d'une personne, d'une matière combustible ou d'une substance qui est sensible à la chaleur ou à la sécheresse.

AVERTISSEMENT
RISQUE DE BLESSURE

- Portez des gants et des lunettes de sécurité en tout temps pour retirer le luminaire de son carton d'emballage, l'installer, le réparer ou l'entretenir;
- Évitez toute exposition directe des yeux à la source d'éclairage pendant que l'appareil est allumé.

AVERTISSEMENT
RISQUE D'INCENDIE, DE DÉCHARGE ÉLECTRIQUE OU DE BLESSURE

- Laissez refroidir la DEL/lampe et la lentille avant toute manipulation;
- Ne touchez pas au boîtier ni à la source d'éclairage;
- Ne dépassez pas la puissance maximale indiquée sur l'étiquette du luminaire;
- Suivez tous les avertissements, les recommandations, les directives et les restrictions du fabricant pour ce qui est du type de régulateur, de la position d'allumage, des emplacements d'installation et du remplacement.

ATTENTION
RISQUE D'ENDOMMAGEMENT DU PRODUIT

•Ne connectez jamais les luminaires et/ou leurs composantes en charge quand la tension d'alimentation est activée;
•N'installez pas et ne supportez pas ces luminaires de façon que cela puisse couper la gaine extérieure ou endommager l'isolant des fils;
•Ne bloquez pas la ventilation autour de l'appareil; prévoyez de l'espace libre autour du luminaire; évitez de recouvrir le luminaire avec de l'isolant, de la mousse ou un autre matériau qui empêcherait l'appareil de refroidir par convection ou conduction;
•Veillez à ne pas dépasser la température ambiante maximale du luminaire;
•Ne modifiez pas le luminaire;
•N'utilisez le luminaire que selon l'application et l'emplacement prévu;
•Les produits de type DEL sont sensibles à la polarité; veillez à la bonne polarité avant d'installer l'appareil;
•Les Décharges Électrostatiques (DES) peuvent endommager une DEL; portez un équipement individuel de mise à la terre pendant toute intervention d'installation ou de réparation sur le luminaire;
•Ne touchez pas aux composantes électriques individuels, étant donné que ceci peut causer une DES, raccourcir la durée de vie des DEL ou nuire à leur rendement;
•Certaines composantes internes du luminaire peuvent ne pas être réparables; aussi peu probable que ça pourrait l'être, si votre luminaire a besoin de réparation cessez de l'utiliser immédiatement, et communiquez avec Service à la clientèle 800-555-0050;
•Lisez toujours les directives d'installation complètes du luminaire avant de l'installer afin de connaître tous ses avertissements spécifiques supplémentaires;
•Dans le cas des luminaires à lampe DHI ou fluorescente, il est nécessaire de remplacer les lampes régulièrement afin que l'appareil continue de fonctionner de façon sécuritaire;
•**N'installez pas un produit endommagé;** le fait de manipuler et d'installer un produit endommagé peut accroître potentiellement les risques mentionnés; si le luminaire arrive endommagé et/ou incomplet, veuillez communiquer avec Service à la clientèle 800-555-0050;
•Ces directives ne sont pas censées couvrir tous les détails ou variations de l'équipement, ni prévoir toutes les éventualités possibles en rapport avec l'installation, l'utilisation ou l'entretien de l'appareil; si des renseignements additionnels sont requis, ou si des problèmes particuliers surviennent qui ne sont pas couverts suffisamment aux fins prévues par l'acheteur ou le propriétaire, veuillez soumettre la question ou le problème à Service à la clientèle 800-555-0050;
•Veuillez consulter les directives d'installation et d'entretien spécifiques du luminaire afin d'obtenir des avertissements supplémentaires et d'y lire tout énoncé réglementaire ou de la FCC qui s'applique; tout défaut de respecter l'une de ces directives pourrait annuler les garanties de l'appareil.

Entretien du luminaire

•Il est recommandé d'appliquer des programmes d'entretien régulier des luminaires;
•Il est recommandé de nettoyer l'extérieur du luminaire ainsi que son réfracteur/sa lentille;
•La fréquence de nettoyage dépend du degré de saleté ambiant et du rendement lumineux minimal jugé acceptable par l'utilisateur;
•Si l'utilisation d'eau propre n'est pas suffisante pour le nettoyage, utilisez une substance nettoyante neutre, synthétique, non rayant et non abrasive;
•N'utilisez jamais de substances nettoyantes alcalines et/ou acéteuses;
•Veillez à ce que la substance nettoyante soit éliminée à fond en rinçant la surface à grande eau propre;
•Signify recommande d'utiliser une solution de nettoyage au pH entre 5 et 8;
•Recyclage : pour obtenir des renseignements sur la façon de recycler les produits et les composantes électroniques, veuillez visiter http://epra.ca/.

442294653951 - REV B

! ATTENTION : Installez conformément aux codes du bâtiment et de l'électricité locaux et nationaux.

1 Installation des boulons d'ancrage

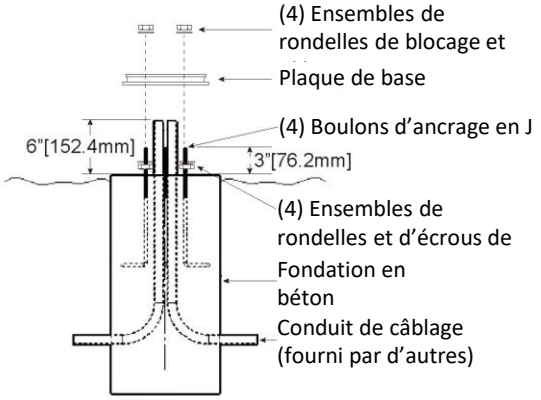

ATTENTION : Installer conformément à tous les codes locaux applicables.

Installer trois (4) boulons d'ancrage en J dans la fondation en béton (par d'autres) à l'aide du gabarit fourni. La base du bollard peut également être utilisée comme gabarit. Les filets des boulons doivent dépasser d'au moins 3'' du béton.

2 Gabarit de base pour boulons d'ancrage

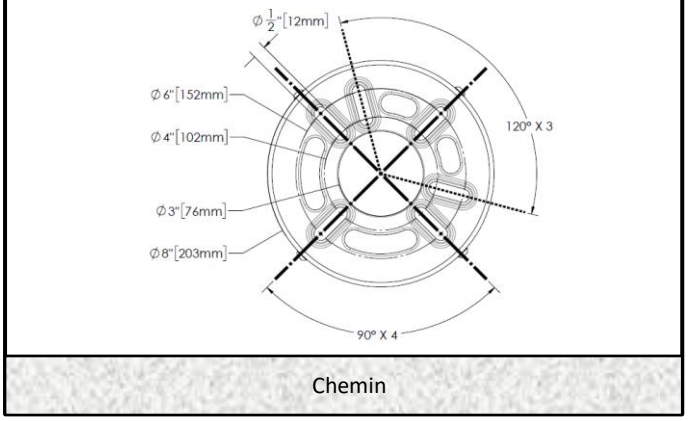

Dessin non à l'échelle. Utiliser le gabarit fourni ou la plaque de base réelle comme gabarit.

ATTENTION ! Pour une installation optimale de l'option PIR, installez la base d'ancrage en forme de X de manière à ce que l'option PIR soit orientée vers le chemin.

3 VDRS8 installation

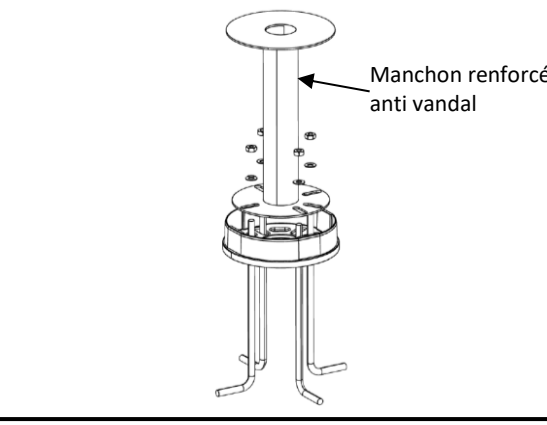

Afin de permettre la mise à niveau de la plaque de base, avant d'insérer la plaque de base, placer un écrou suivi d'une rondelle sur chaque boulon d'ancrage en J.

Placer la plaque de base sur les boulons d'ancrage en J et sur les écrous de nivellement.

Serrer légèrement les rondelles plates et les écrous sur les boulons en J.

Mettre la plaque de base de niveau en ajustant les écrous de nivellement sous la plaque de base.

Placez le manchon renforcé anti vandale sur la plaque de base.

4 Installation de la base d'ancrage

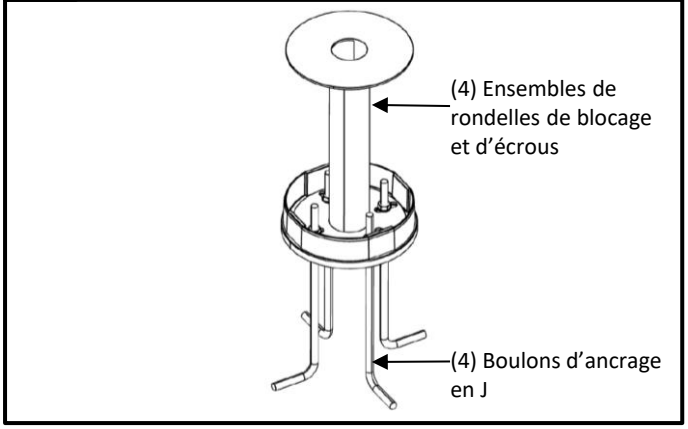

Serrer les écrous supérieurs sur le dessus de la plaque de base. (Couple de serrage recommandé 20 ft-lbs)

Fixer les câbles au-dessus du sol.

Suivez les instructions de montage du bollard pour terminer l'installation.

! ATTENTION : Installez conformément aux codes du bâtiment et de l'électricité locaux et nationaux.

© 2026 Signify Holdings. Tous droits réservés. Les informations contenues dans le présent document sont susceptibles d'être modifiées sans préavis. Signify ne fait aucune déclaration ni ne donne aucune garantie quant à l'exactitude ou à l'exhaustivité des informations contenues dans le présent document et ne sera pas responsable de toute action fondée sur celles-ci. Les informations présentées dans ce document ne constituent pas une offre commerciale et ne font partie d'aucun devis ou contrat, sauf accord contraire de Signify.

GENLYTE SOLUTIONS
a signify business

Signify North America Corporation
400 Crossing Blvd, Suite 600
Bridgewater, NJ 08807
Telephone: 800-555-0050

Signify Canada Ltd.
281 Hillmount Road,
Markham, ON, Canada L6C 2S3
Telephone: 800-668-9008

Toutes les marques déposées sont la propriété de Signify Holding ou de leurs propriétaires respectifs.