Bollard

OmniForm

442296921031 OBL

IMPORTANT: Read **ALL** instructions including fixture/sensor wiring, mechanical details and warnings **before** beginning installation.

IMPORTANT: Lisez **TOUTES** les instructions, y compris le câblage du luminaire/capteur, les détails mécaniques et les avertissements **avant** de commencer l'installation.

IMPORTANTE: Lea **TODAS** las instrucciones, incluido el cableado de la luminaria/sensor, los detalles mecánicos y advertencias **antes** de comenzar la instalación.

READ CAREFULLY BEFORE INSTALLING FIXTURE. SAVE THE INSTRUCTIONS FOR FUTURE REFERENCE.

- Proper grounding is required to ensure personal safety.
- Do not use this equipment for anything other than its intended purpose.
- Do not use any supply voltage other than 120-347V 50/60 Hz.
- Suitable for operation in ambient not exceeding 104°F (40°C).
- Servicing this equipment should be performed by qualified service personnel.
- Installer must assure installation including integrity of anchor bolts, foundation and tightening of anchor nuts.
- Make sure all four screws supplied to attach bollard to the base plate are installed and completely tight.

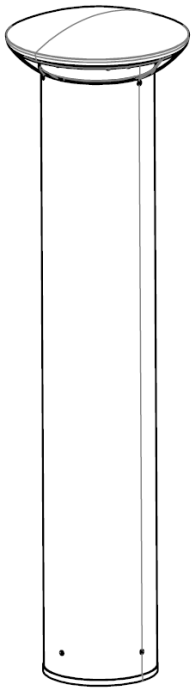

OBL 6in Round

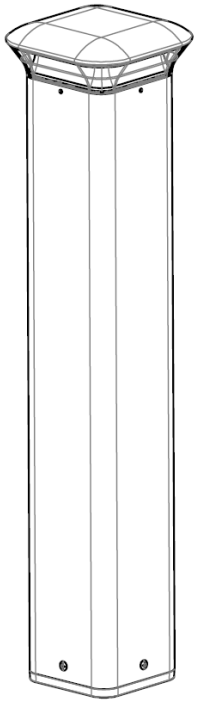

OBL 6in Square

!	**ATTENTION: Install in accordance with local and national building and electric codes.**
!	**ATTENTION : Installez conformément aux codes du bâtiment et de l'électricité locaux et nationaux.**
!	**PRECAUCIÓN: Instale de acuerdo con los códigos eléctricos y de construcción locales y nacionales.**

GENLYTE SOLUTIONS
a signify business

INSTALLATION

WARNINGS AND INSTRUCTIONS FOR LUMINAIRES

IMPORTANT: THIS PRODUCT MUST BE INSTALLED IN ACCORDANCE WITH THE APPLICABLE INSTALLATION CODE BY A PERSON FAMILIAR WITH THE CONSTRUCTION AND OPERATION OF THE PRODUCT AND THE HAZARDS INVOLVED.

FOR YOUR PROTECTION, YOU MUST CAREFULLY READ ALL WARNINGS AND INSTRUCTIONS IN THEIR ENTIRETY PRIOR TO INSTALLATION, OPERATION, SERVICE OR MAINTENANCE. FAILURE TO DO SO CAN RESULT IN DEATH, PERSONAL INJURY AND PROPERTY DAMAGE. If you do not understand these warnings and instructions, or if additional information is desired, please contact the Customer Care Call Center at 800-555-0050.

•Installation, service and maintenance of luminaires must be performed by a qualified professional and in accordance with all federal, state and local laws, regulations and electrical codes. This professional should be familiar with the construction and operation of this product and any hazards involved. If not qualified, do not attempt installation, service or maintenance.

•To reduce the risk of death, personal injury or property damage from fire, electric shock, falling parts, cuts, abrasions and other hazards, please read all warnings and instructions included with the luminaire, on the luminaire's packaging and affixed to the luminaire itself.

•Maintenance of the luminaires should be performed by person(s) familiar with the luminaire's construction and operation and any hazards involved.

WARNING
RISK OF FIRE, ELECTRIC SHOCK OR PERSONAL INJURY

- Disconnect or turn off power before attempting any installation, service or maintenance.
- Verify that supply voltage is correct by referencing the luminaire label information.
- Make all electrical and ground connections in accordance with the National Electrical Code (NEC) and any other applicable laws, regulations or codes.
- All wiring connections should be capped with UL-approved wire connectors.

WARNING
RISK OF FIRE OR PERSONAL INJURY

- Keep combustible materials away from LED/lamp & lens.
- Do not operate in close proximity to persons, combustible materials or substances affected by heat or drying.

WARNING
RISK OF PERSONAL INJURY

- Wear gloves and safety glasses at all times when removing luminaire from carton, installing, servicing or performing maintenance.
- Avoid direct eye exposure to the light source while it is on.

WARNING
RISK OF FIRE, ELECTRIC SHOCK OR PERSONAL INJURY

Allow LED/lamp & lens to cool before handling.

- Do not touch enclosure or light source.
- Do not exceed maximum wattage marked on luminaire label.
- Follow all manufacturer's warnings, recommendations, instructions and restrictions for driver type, burning position, mounting locations and replacement.

CAUTION
RISK OF PRODUCT DAMAGE

•Never connect luminaires and/or components under load with supply voltage turned on.
•Do not mount or support these luminaires in a manner that can cut the outer jacket or damage wire insulation.
•Do not restrict fixture ventilation. Allow for some volume of airspace around luminaire. Avoid covering luminaire with insulation, foam or other material that will prevent convection or conduction cooling.
•Do not exceed luminaire maximum ambient temperature.
•Do not modify the luminaire.
•Only use luminaire in its intended application and location.
•LED products are polarity sensitive. Ensure proper polarity before installation.
•Electrostatic Discharge (ESD) can damage LED. Personal grounding equipment must be worn during all installation and servicing of the luminaire.
•Do not touch individual electrical components as this can cause ESD, shorten LED life, or impact LED performance.
•Some components inside the luminaire may not be serviceable. In the unlikely event your luminaire may require service, stop using it immediately and contact the Customer Care Call Center at 800-555-0050.
•Always read the luminaire's complete installation instructions prior to installation for any additional luminaire specific warnings.
•In the case of HID or Fluorescent luminaires, regular re-lamping is required to keep luminaire operating within safe limits
•Do not install damaged product. Handling and installing damaged products can potentially increase the risks mentioned. In case of damage and/or missing parts upon arrival of the luminaire, please contact the Customer Care Call Center at 800-555-0050.
•These instructions do not purport to cover all details or variations in equipment nor to provide every possible contingency to meet in connection with installation, operation or maintenance. Should further information be desired, or should particular problems arise which are not covered sufficiently for the purchaser's or owner's purposes, this matter should be referred to the Customer Care Call Center at 800-555-0050. Please see luminaire specific Installation and Maintenance Instruction for additional warnings or any applicable FCC or regulatory statements. Failure to follow any of these instructions could void luminaire warranties.
•**Luminaire Maintenance**
•Regular luminaire maintenance programs are recommended.
•It is recommended to clean the outside of the luminaire and the refractor/lens.
•Frequency of cleaning will depend on ambient dirt level and minimum light output which is acceptable to user.
•If clean water is not sufficient for cleaning, use a neutral, synthetic, non-scratching and non-abrasive cleaning substance.
•Never use alkaline and/or acetous cleaning substances.
•Make sure that the cleaning substance is carefully removed by rinsing with lots of clean water.
•Signify recommends using a cleaning solution that has a PH between 5 and 8.
•Recycle: For information on how to recycle electronic products and components, please visit www.epa.gov.

! ATTENTION: Install in accordance with local and national building and electric codes.

OmniForm Installation instructions

IMPORTANT: Read ALL instructions <u>including fixture/sensor wiring, mechanical details and warnings before</u> beginning installation.

FCC Class A Notice: *This equipment has been tested and found to comply with the limits for a Class A digital service, pursuant to Part 15 of the FCC Rules. These limits are designed to provide reasonable protection against harmful interference when the equipment is operated in a commercial environment. This equipment generates, uses, and can radiate radio frequency energy and, if not installed and used in accordance with the instruction manual, many cause harmful interference to radio communications. Operation of this equipment in a residential area is likely to cause harmful interference in which case the user will be required to correct the interference at his own expense.*

FCC Compliance Statement:

This device complies with part 15 of the FCC Rules. Operation is subject to the following two conditions: (1) This device may not cause harmful interference, and (2) this device must accept any interference received, including that may cause undesired operation.

CAN ICES (A) / NMB (A)

Warning! Shock Hazard!

IMPORTANT:

Disconnect or turn off power before attempting any installation, service or maintenance.



Warning! Shock Hazard!

IMPORTANT:

Fixture must be connected to building ground via the provided ground wire before re-connecting to mains power supply.



IMPORTANT:

Luminaire with an emergency battery pack will have two sources of power. Make sure BOTH are disconnected prior to performing any work.



GFCI

Genlyte strongly recommends the installation of a Ground Fault Circuit Interrupter (GFCI) on the main power supply to reduce the risk of electric shock.

A GFCI detects leakage currents and interrupts power within milliseconds. Failure to install such protection may increase the risk of serious injury. Installation must comply with all applicable electrical codes.

Installation Notes

Arrange boxed fixtures on floor in specified mounting locations, based on supplied layout drawings. Remove fixtures from boxes. Install all ceiling mount components and vertical aircraft cables using separate installation instruction for Aircraft Cable Mounting (Supplied**).**

Note: If conditions are dusty/dirty, recommended practice is to leave fixtures in their plastic bags.

Cut small holes in the bag as needed to complete the following installation sequence, and then completely remove the bag from the fixture when conditions are clean. This prevents dust and dirt build up on the fixtures.

ATTENTION: Install in accordance with local and national building and electric codes.

IMPORTANT: Read ALL instructions including fixture/sensor wiring, mechanical details and warnings before beginning installation.

FCC Class A Notice: This equipment has been tested and found to comply with the limits for a Class A digital service, pursuant to Part 15 of the FCC Rules. These limits are designed to provide reasonable protection against harmful interference when the equipment is operated in a commercial environment. This equipment generates, uses, and can radiate radio frequency energy and, if not installed and used in accordance with the instruction manual, many cause harmful interference to radio communications. Operation of this equipment in a residential area is likely to cause harmful interference in which case the user will be required to correct the interference at his own expense.

FCC Compliance Statement:

This device complies with part 15 of the FCC Rules. Operation is subject to the following two conditions: (1) This device may not cause harmful interference, and (2) this device must accept any interference received, including that may cause undesired operation.

CAN ICES (A) / NMB (A)

Warning! Shock Hazard!

IMPORTANT:

Disconnect or turn off power before attempting any installation, service or maintenance.



Warning! Shock Hazard!

IMPORTANT:

Fixture must be connected to building ground via the provided ground wire before re-connecting to mains power supply.



Warning! Shock Hazard!

IMPORTANT:

Luminaires that have emergency lighting battery packs utilize TWO separate sources of electrical power.

When servicing, make sure to disconnect both before servicing.



! ATTENTION: Install in accordance with local and national building and electric codes.

OmniForm Installation instructions

1 Anchoring bolt installation

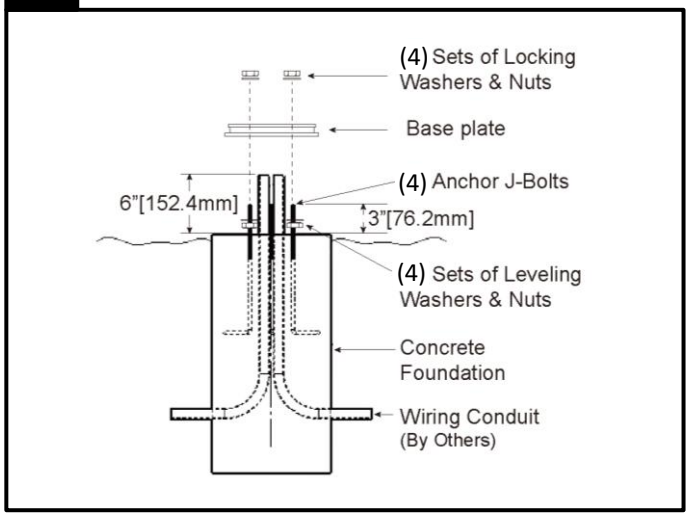

CAUTION: Install according to all applicable local codes.

Install four (4) Anchor J-Bolts in concrete foundation (by others) using the template provided. Bollard base may also be used as the template. Bolt threads should protrude at least 3" from concrete.

2 Anchoring bolt base template

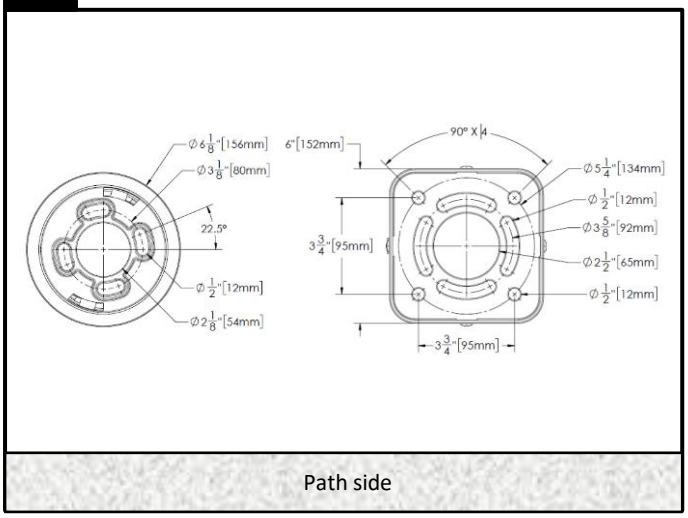

Drawing not to scale. Use provided template or actual base plate as your template.

3 Anchoring base installation

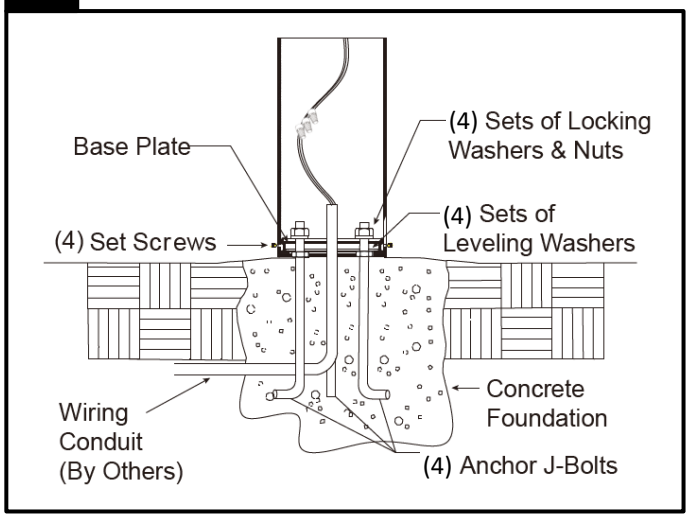

Set your desired Wattage, CCT, photocell ON/OFF and Light Distribution before mounting the fixture to the base. (see p.6)

To allow for base plate leveling, before inserting base plate, place one nut followed by a washer onto each Anchor J-Bolt.

Place base plate over anchor J-bolts and leveling nuts.

Loosely tighten flat washers and nuts onto J-bolts.

Level base plate by adjusting the leveling nuts under the base plate. Then tighten the upper nuts on top of the base plate. (Recommended torque 20 ft-lbs)

Secure the cables above the ground.

Make the appropriate electrical connections.

4 Bollard shaft installation

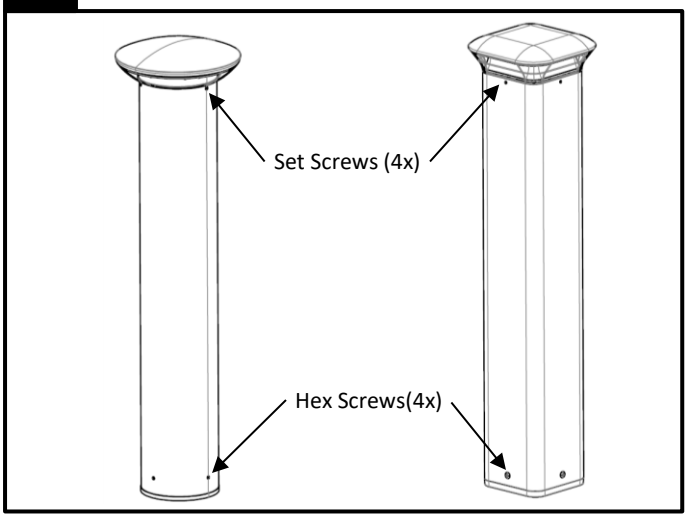

Place fixture over the base plate.

Secure bollard onto the base plate by progressively tightening the four (4x) hex screws at the bottom of the column.

If required, retighten the four (4x) set screws that assembles the bollard head to shaft and secure appropriately. (Recommended torque 10 ft-lbs)

! ATTENTION: Install in accordance with local and national building and electric codes.

OmniForm Field Adjustment

1 Remove bollard head

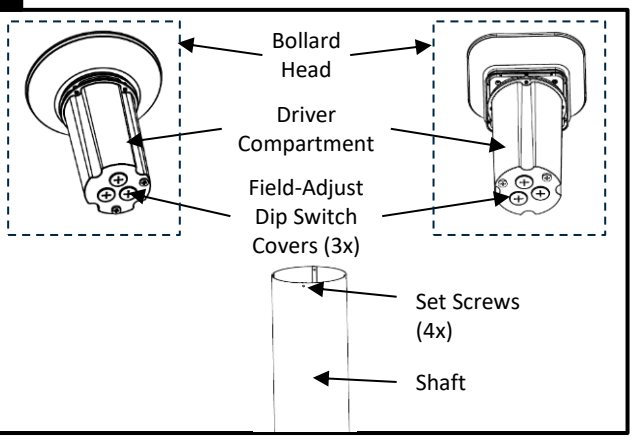

Follow instructions below to change the Fixture Power (W), Color Temperature (CCT), Photocell ON/OFF and Lighting Distribution. **(CAUTION: Do not switch under load. Turn power OFF before changing the Adjustment Dip Switches.)**

Remove Set Screws (4x) on the side of the Housing to loosen Bollard Head from Shaft.

2 Access switches

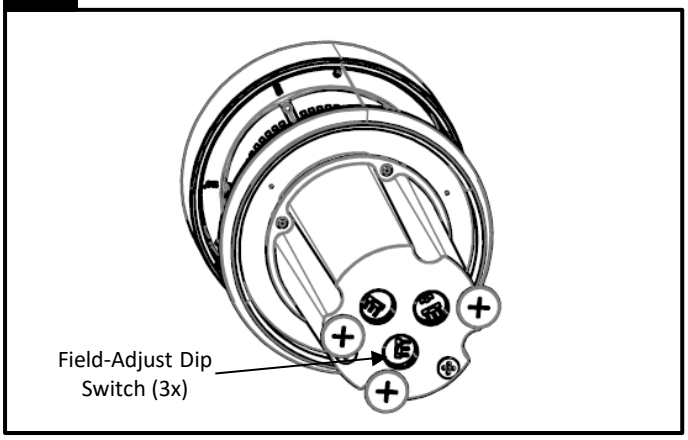

Remove (3x) Field Adjust Switch Covers located on the underside of the Bollard Head to access Field Adjust Switches.

3 Selections

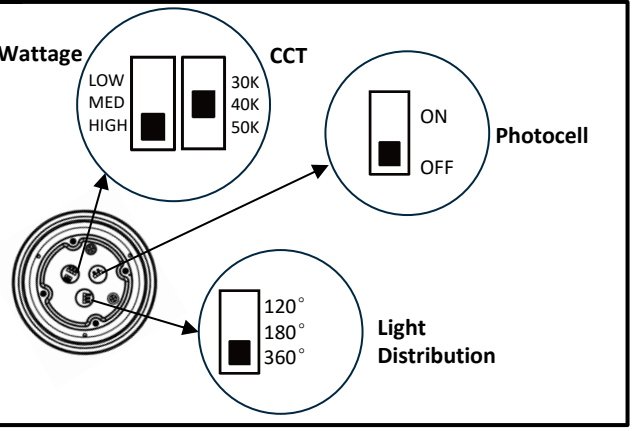

Select Power (W), Color Temperature (CCT), Photocell ON/OFF and/or Light Distribution option by sliding the respective switch to the desired value.

Replace Switch covers.

Factory Settings:

Power (W): HIGH (Max)	Photocell: OFF
Color Temperature (CCT): 40K (4000K)	Light Distribution: 360°

4 Replace bollard head

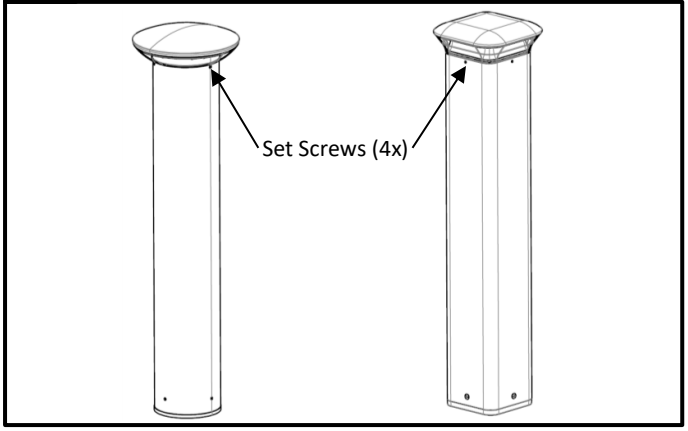

Replace Bollard Head onto Housing and secure with Set Screws (4x). (Recommended torque 10 ft-lbs)

! ATTENTION: Install in accordance with local and national building and electric codes.

GENLYTE SOLUTIONS
a signify business

© 2026 Signify Holding. All rights reserved. The information provided herein is subject to change, without notice. Signify does not give any representation or warranty as to the accuracy or completeness of the information included herein and shall not be liable for any action in reliance thereon. The information presented in this document is not intended as any commercial offer and does not form part of any quotation or contract, unless otherwise agreed by Signify.

Signify North America Corporation
400 Crossing Blvd, Suite 600
Bridgewater, NJ 08807
Telephone: 800-555-0050

Signify Canada Ltd.
281 Hillmount Road,
Markham, ON, Canada L6C 2S3
Telephone: 800-668-9008

All trademarks are owned by Signify Holding or their respective owners.

Bollard

OmniForm

442296921031 OBL

IMPORTANT: Read **ALL** instructions including fixture/sensor wiring, mechanical details and warnings **before** beginning installation.

IMPORTANT: Lisez **TOUTES** les instructions, y compris le câblage du luminaire/capteur, les détails mécaniques et les avertissements **avant** de commencer l'installation.

IMPORTANTE: Lea **TODAS** las instrucciones, incluido el cableado de la luminaria/sensor, los detalles mecánicos y advertencias **antes** de comenzar la instalación.

LIRE ATTENTIVEMENT AVANT D'INSTALLER LE LUMINAIRE. CONSERVER CES INSTRUCTIONS POUR RÉFÉRENCE FUTURE.

- Une mise à la terre adéquate est requise afin d'assurer la sécurité des personnes.
- Ne pas utiliser cet équipement à d'autres fins que celles pour lesquelles il est conçu.
- Ne pas utiliser une tension d'alimentation autre que 120–347 V, 50/60 Hz.
- Convient pour un fonctionnement dans une température ambiante ne dépassant pas 104 °F (40 °C).
- L'entretien de cet équipement doit être effectué par du personnel qualifié.
- L'installateur doit s'assurer de la conformité de l'installation, incluant l'intégrité des boulons d'ancrage, de la fondation et le serrage adéquat des écrous d'ancrage.
- S'assurer que les quatre vis fournies pour fixer le bollard à la plaque de base sont installées et complètement serrées.

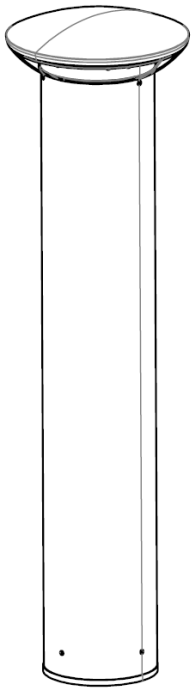

OBL 6po rond

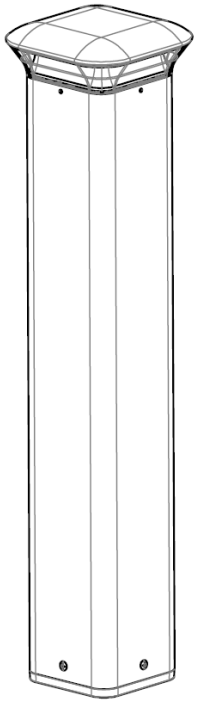

OBL 6po carré

!	**ATTENTION: Install in accordance with local and national building and electric codes.**
!	**ATTENTION : Installez conformément aux codes du bâtiment et de l'électricité locaux et nationaux.**
!	**PRECAUCIÓN: Instale de acuerdo con los códigos eléctricos y de construcción locales y nacionales.**

DIRECTIVES D'INSTALLATION

AVERTISSEMENTS ET DIRECTIVES POUR LUMINAIRES

IMPORTANT : CE PRODUIT DOIT ÊTRE INSTALLÉ CONFORMÉMENT AU CODE D'INSTALLATION APPLICABLE PAR UNE PERSONNE FAMILIÈRE AVEC LA CONSTRUCTION ET LE FONCTIONNEMENT DU PRODUIT AINSI QUE DES DANGERS IMPLIQUÉS.

POUR VOTRE PROTECTION, VOUS DEVEZ LIRE ATTENTIVEMENT ET INTÉGRALEMENT TOUS LES AVERTISSEMENTS ET TOUTES LES DIRECTIVES PRÉALABLEMENT À L'INSTALLATION, À L'UTILISATION, À L'ENTRETIEN OU À LA RÉPARATION DE L'APPAREIL. LE DÉFAUT D'OBSERVER L'EXIGENCE CI-DESSUS PEUT ENTRAÎNER DES BLESSURES, VOIRE LA MORT, ET CAUSER DES DOMMAGES MATÉRIELS. Si vous ne comprenez pas ces avertissements et directives, ou désirez des renseignements supplémentaires, veuillez communiquer avec Service à la clientèle 800-555-0050.

•L'installation, la réparation et l'entretien des luminaires doivent être effectués par un professionnel dûment qualifié et en conformité avec l'ensemble des lois, des règlements et des codes de l'électricité fédéraux, provinciaux et locaux. Ce professionnel doit être familiarisé avec la construction et l'utilisation de ce produit et avec tout danger connexe. Aucune personne non qualifiée ne doit tenter d'installer ou de réparer ce produit, ou d'en faire l'entretien;

•Afin de réduire les risques de décès, de blessure ou de dommages matériels causés par le feu, les décharges électriques, la chute de pièces, les coupures et frottements, et autres dangers, veuillez lire tous les avertissements et directives qui sont inclus avec le luminaire, sur son emballage et aussi apposés sur l'appareil lui-même;

•L'entretien des luminaires doit être effectué par des personnes qui sont familiarisées avec la construction et l'utilisation de l'appareil, ainsi qu'avec tous les dangers connexes.

AVERTISSEMENT
RISQUE D'INCENDIE, DE DÉCHARGE ÉLECTRIQUE OU DE BLESSURE

- Débranchez ou coupez le courant avant toute intervention d'installation, de réparation ou d'entretien;
- Assurez-vous que la tension d'alimentation est adéquate en vous référant aux renseignements sur l'étiquette du luminaire;
- Faites toutes les connexions électriques et de mise à la terre en conformité avec les exigences du Code national de l'électricité et de tout autre règlement, loi ou code qui s'applique;
- Toutes les connexions de câblage doivent être munies de capuchons de connexion homologués UL.

AVERTISSEMENT
RISQUE D'INCENDIE OU DE BLESSURE

- Gardez toute matière combustible éloignée de la DEL/lampe et de la lentille;
- N'utilisez pas cet appareil tout près d'une personne, d'une matière combustible ou d'une substance qui est sensible à la chaleur ou à la sécheresse.

AVERTISSEMENT
RISQUE DE BLESSURE

- Portez des gants et des lunettes de sécurité en tout temps pour retirer le luminaire de son carton d'emballage, l'installer, le réparer ou l'entretenir;
- Évitez toute exposition directe des yeux à la source d'éclairage pendant que l'appareil est allumé.

AVERTISSEMENT
RISQUE D'INCENDIE, DE DÉCHARGE ÉLECTRIQUE OU DE BLESSURE

- Laissez refroidir la DEL/lampe et la lentille avant toute manipulation;
- Ne touchez pas au boîtier ni à la source d'éclairage;
- Ne dépassez pas la puissance maximale indiquée sur l'étiquette du luminaire;
- Suivez tous les avertissements, les recommandations, les directives et les restrictions du fabricant pour ce qui est du type de régulateur, de la position d'allumage, des emplacements d'installation et du remplacement.

ATTENTION
RISQUE D'ENDOMMAGEMENT DU PRODUIT

•Ne connectez jamais les luminaires et/ou leurs composantes en charge quand la tension d'alimentation est activée;
•N'installez pas et ne supportez pas ces luminaires de façon que cela puisse couper la gaine extérieure ou endommager l'isolant des fils;
•Ne bloquez pas la ventilation autour de l'appareil; prévoyez de l'espace libre autour du luminaire; évitez de recouvrir le luminaire avec de l'isolant, de la mousse ou un autre matériau qui empêcherait l'appareil de refroidir par convection ou conduction;
•Veillez à ne pas dépasser la température ambiante maximale du luminaire;
•Ne modifiez pas le luminaire;
•N'utilisez le luminaire que selon l'application et l'emplacement prévu;
•Les produits de type DEL sont sensibles à la polarité; veillez à la bonne polarité avant d'installer l'appareil;
•Les Décharges Électrostatiques (DES) peuvent endommager une DEL; portez un équipement individuel de mise à la terre pendant toute intervention d'installation ou de réparation sur le luminaire;
•Ne touchez pas aux composantes électriques individuels, étant donné que ceci peut causer une DES, raccourcir la durée de vie des DEL ou nuire à leur rendement;
•Certaines composantes internes du luminaire peuvent ne pas être réparables; aussi peu probable que ça pourrait l'être, si votre luminaire a besoin de réparation cessez de l'utiliser immédiatement, et communiquez avec Service à la clientèle 800-555-0050;
•Lisez toujours les directives d'installation complètes du luminaire avant de l'installer afin de connaître tous ses avertissements spécifiques supplémentaires;
•Dans le cas des luminaires à lampe DHI ou fluorescente, il est nécessaire de remplacer les lampes régulièrement afin que l'appareil continue de fonctionner de façon sécuritaire;
•**N'installez pas un produit endommagé;** le fait de manipuler et d'installer un produit endommagé peut accroître potentiellement les risques mentionnés; si le luminaire arrive endommagé et/ou incomplet, veuillez communiquer avec Service à la clientèle 800-555-0050;
•Ces directives ne sont pas censées couvrir tous les détails ou variations de l'équipement, ni prévoir toutes les éventualités possibles en rapport avec l'installation, l'utilisation ou l'entretien de l'appareil; si des renseignements additionnels sont requis, ou si des problèmes particuliers surviennent qui ne sont pas couverts suffisamment aux fins prévues par l'acheteur ou le propriétaire, veuillez soumettre la question ou le problème à Service à la clientèle 800-555-0050;
•Veuillez consulter les directives d'installation et d'entretien spécifiques du luminaire afin d'obtenir des avertissements supplémentaires et d'y lire tout énoncé réglementaire ou de la FCC qui s'applique; tout défaut de respecter l'une de ces directives pourrait annuler les garanties de l'appareil.

Entretien du luminaire

•Il est recommandé d'appliquer des programmes d'entretien régulier des luminaires;
•Il est recommandé de nettoyer l'extérieur du luminaire ainsi que son réfracteur/sa lentille;
•La fréquence de nettoyage dépend du degré de saleté ambiant et du rendement lumineux minimal jugé acceptable par l'utilisateur;
•Si l'utilisation d'eau propre n'est pas suffisante pour le nettoyage, utilisez une substance nettoyante neutre, synthétique, non rayant et non abrasive;
•N'utilisez jamais de substances nettoyantes alcalines et/ou acéteuses;
•Veillez à ce que la substance nettoyante soit éliminée à fond en rinçant la surface à grande eau propre;
•Signify recommande d'utiliser une solution de nettoyage au pH entre 5 et 8;
•Recyclage : pour obtenir des renseignements sur la façon de recycler les produits et les composantes électroniques, veuillez visiter http://epra.ca/.

442294653951 - REV B

! ATTENTION : Installez conformément aux codes du bâtiment et de l'électricité locaux et nationaux.

OmniForm Instructions d'installation

IMPORTANT: Lisez TOUTES les instructions, y compris le câblage du luminaire/capteur, les détails mécaniques et les avertissements avant de commencer l'installation.

Remarque de FCC Catégorie A*: Cet équipement a été testé et jugé conforme aux limites s'appliquant aux appareils numériques de catégorie A, en vertu de la partie 15 des règlements de la FCC. Ces limites ont été définies pour fournir une protection raisonnable contre les interférences nuisibles quand l'équipement est utilisé dans un environnement commercial. Cet équipement génère, utilise et peut émettre de l'énergie radiofréquence et, s'il n'est pas installé ni utilisé correctement, peut causer des interférences gênantes pour les communications radio. L'utilisation de cet équipement dans une zone résidentielle peut causer des interférences nuisibles auquel cas l'utilisateur devra essayer de corriger ces interférences a ses frais.*

Déclaration de conformité FCC *:*

Cet appareil est conforme à la partie 15 des règles de la FCC. Son fonctionnement est soumis aux deux conditions suivantes : (1) cet appareil ne doit pas provoquer d'interférences nuisibles, et (2) il doit accepter toute interférence reçue, y compris les interférences pouvant entraîner un mauvais fonctionnement..

CAN ICES (A) / NMB (A)

Avertissement, risque de choc

IMPORTANT:

Déconnectez ou éteignez l'alimentation avant de procéder à toute installation, service ou maintenance.



Avertissement, risque de choc

IMPORTANT:

Le luminaire doit être connecté à la mise à la terre de l'immeuble à l'aide du fil de mise à la terre inclus avant de raccorder l'alimentation de secteur



IMPORTANT:

Luminiare en cas d'urgence la batterie aura deux sources d'énergie. S'assurer Les deux sont déconnectés avant à l'exécution de tout travail.



GFCI / DDFT

Genlyte recommande fortement l'installation d'un disjoncteur différentiel de fuite à la terre (GFCI / DDFT) sur l'alimentation principale afin de réduire les risques de choc électrique.

Un GFCI détecte les courants de fuite et coupe l'alimentation en quelques millisecondes. L'absence de ce dispositif peut augmenter le risque de blessures graves. L'installation doit être conforme aux codes électriques en vigueur.

Notes d'installation

Disposer les boîtes de luminaires sur le plancher aux endroits de montage spécifiés. Sortir les luminaires des boîtes. Installer toutes les composantes de montage au plafond et les serre câbles en suivant les directives d'installation séparées pour le montage (incluses). **NOTE : si la pièce est poussiéreuse/sale, il est recommandé de garder le luminaire dans le sac de plastique jusqu'au retrait de la partie supérieure du luminaire pour effectuer les connexions de câblage.**

ATTENTION: installer en respectant le code électrique national et le code du bâtiment locaux.

OmniForm Instructions d'installation

IMPORTANT: Lisez TOUTES les instructions, y compris le câblage du luminaire/capteur, les détails mécaniques et les avertissements avant de commencer l'installation.

Remarque de FCC Catégorie A*: Cet équipement a été testé et jugé conforme aux limites s'appliquant aux appareils numériques de catégorie A, en vertu de la partie 15 des règlements de la FCC. Ces limites ont été définies pour fournir une protection raisonnable contre les interférences nuisibles quand l'équipement est utilisé dans un environnement commercial. Cet équipement génère, utilise et peut émettre de l'énergie radiofréquence et, s'il n'est pas installé ni utilisé correctement, peut causer des interférences gênantes pour les communications radio. L'utilisation de cet équipement dans une zone résidentielle peut causer des interférences nuisibles auquel cas l'utilisateur devra essayer de corriger ces interférences a ses frais.*

Déclaration de conformité FCC *:*

Cet appareil est conforme à la partie 15 des règles de la FCC. Son fonctionnement est soumis aux deux conditions suivantes : (1) cet appareil ne doit pas provoquer d'interférences nuisibles, et (2) il doit accepter toute interférence reçue, y compris les interférences pouvant entraîner un mauvais fonctionnement..

CAN ICES (A) / NMB (A)

Avertissement, risque de choc

IMPORTANT:

Déconnectez ou éteignez l'alimentation avant de procéder à toute installation, service ou maintenance.



Avertissement, risque de choc

IMPORTANT:

Le luminaire doit être connecté à la mise à la terre de l'immeuble à l'aide du fil de mise à la terre inclus avant de raccorder l'alimentation de secteur



Avertissement, risque de choc

IMPORTANT:
Luminiare en cas d'urgence la batterie aura deux sources d'énergie. S'assurer Les deux sont déconnectés Avant à l'exécution de tout travail.



! ATTENTION: installer en respectant le code électrique national et le code du bâtiment locaux.

OmniForm Instructions d'installation

1 Installation des boulons d'ancrage

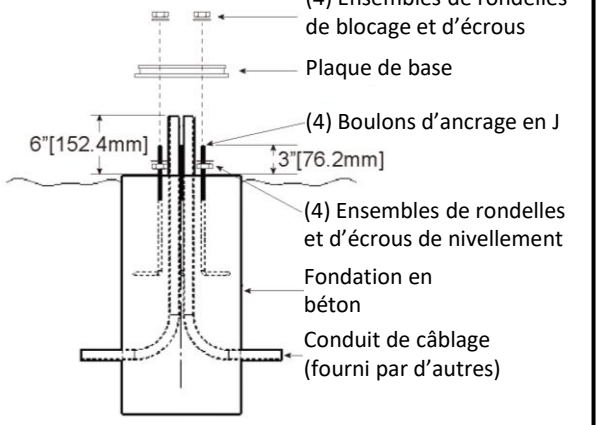

ATTENTION : Installer conformément à tous les codes locaux applicables.

Installer quatre (4) boulons d'ancrage en J dans la fondation en béton (par d'autres) à l'aide du gabarit fourni. La base du bollard peut également être utilisée comme gabarit. Les filets des boulons doivent dépasser d'au moins 3'' du béton.

2 Gabarit de base pour boulons d'ancrage

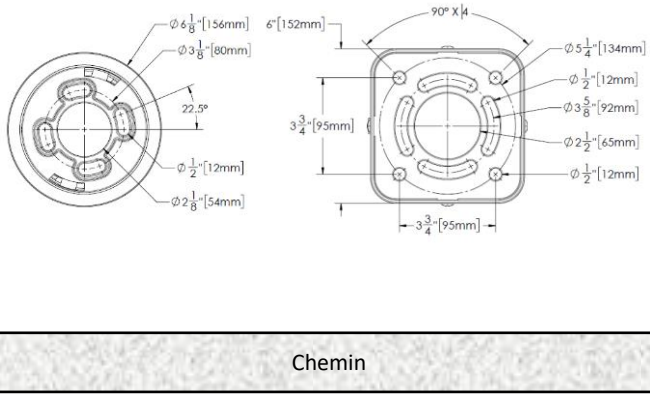

Dessin non à l'échelle. Utiliser le gabarit fourni ou la plaque de base réelle comme gabarit.

3 Installation de la base d'ancrage

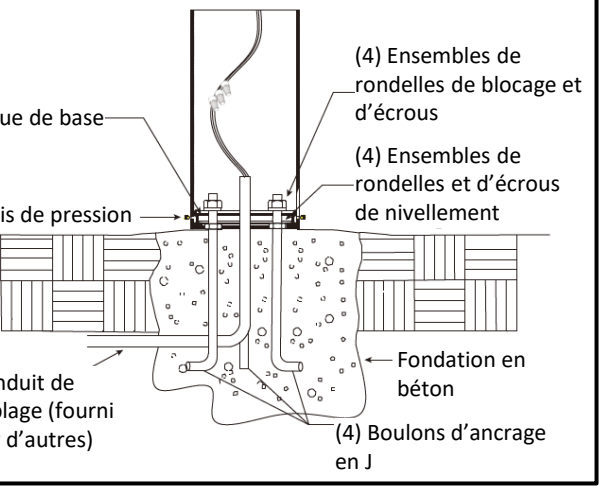

Régler la puissance (Wattage), la CCT, la cellule photoélectrique ON/OFF et la distribution lumineuse avant de monter le luminaire sur la base. (voir p. 12)

Afin de permettre la mise à niveau de la plaque de base, avant d'insérer la plaque de base, placer un écrou suivi d'une rondelle sur chaque boulon d'ancrage en J.

Placer la plaque de base sur les boulons d'ancrage en J et sur les écrous de nivellement.

Serrer légèrement les rondelles plates et les écrous sur les boulons en J.

Mettre la plaque de base de niveau en ajustant les écrous de nivellement sous la plaque de base. Ensuite, serrer les écrous supérieurs sur le dessus de la plaque de base. (Couple de serrage recommandé 20 ft-lbs)

Fixer les câbles au-dessus du sol.

Effectuer les raccordements électriques appropriés.

4 Installation du fût du bollard

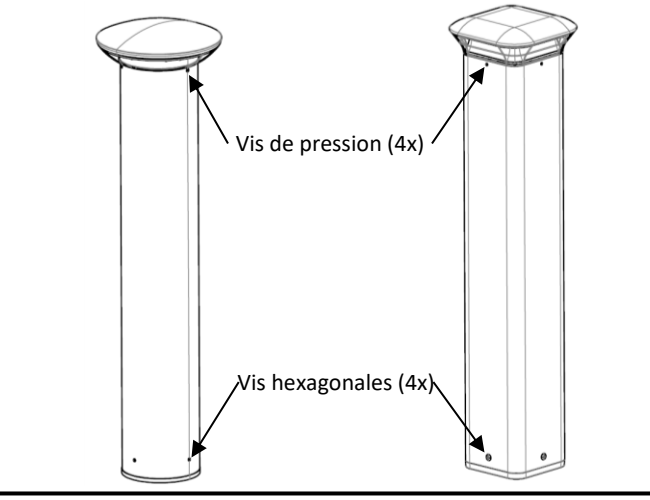

Placez le dispositif de fixation sur la plaque de base.

Fixez la borne sur la plaque de base en serrant progressivement les quatre (4) vis hexagonales situées au bas de la colonne.

Si nécessaire, serrez les quatre (4) vis de blocage qui fixent la tête de la borne à la tige et bloquez-les correctement.(Couple de serrage recommandé 10 ft-lbs)

! ATTENTION : Installez conformément aux codes du bâtiment et de l'électricité locaux et nationaux.

OmniForm Réglage sur site

1 Retrait de la tête du bollard

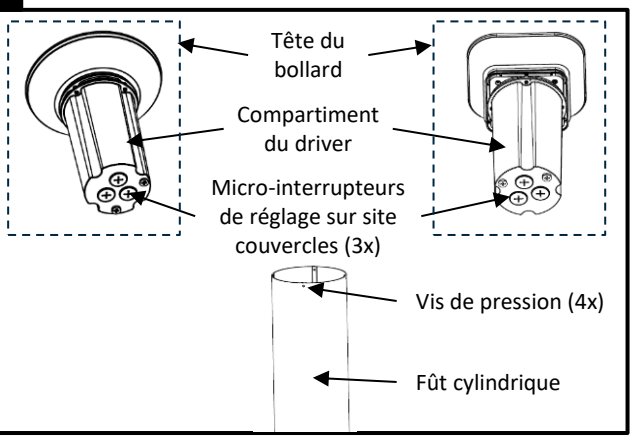

Suivre les instructions ci-dessous pour modifier la puissance du luminaire (W), la température de couleur (CCT), la cellule photoélectrique ON/OFF et la distribution lumineuse.
(ATTENTION : Ne pas effectuer de commutation sous charge. Couper l'alimentation avant de modifier les micro-interrupteurs de réglage.)
Déposer les vis de pression (4x) sur le côté du boîtier afin de desserrer la tête du bollard du fût.

2 Accès aux commutateurs

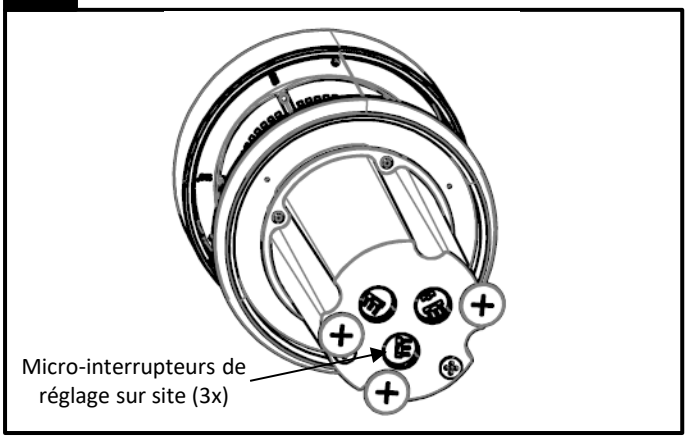

Retirer les trois (3) couvercles des commutateurs de réglage sur site situés sous la tête du bollard afin d'accéder aux commutateurs.

3 Selections

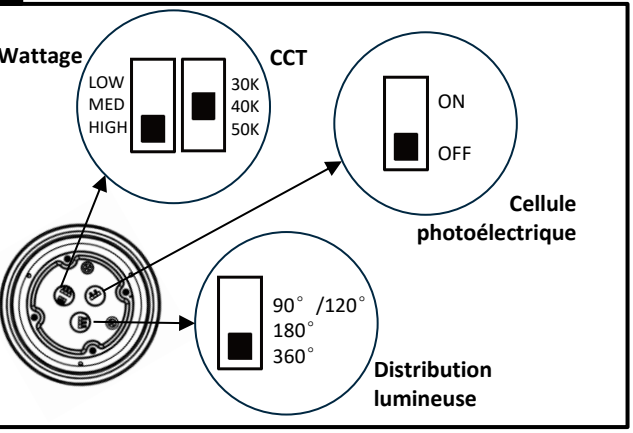

Sélectionner la puissance (W), la température de couleur (CCT), la cellule photoélectrique ON/OFF et/ou l'option de distribution lumineuse en faisant glisser le commutateur correspondant à la position désirée.

Remettre en place les couvercles des commutateurs.

Réglages d'usine :
Puissance (W) : ÉLEVÉE (Max)
Température de couleur (CCT) : 40K (4000 K)
Cellule photoélectrique : OFF
Distribution lumineuse : 360°

4 Remise en place de la tête du bollard

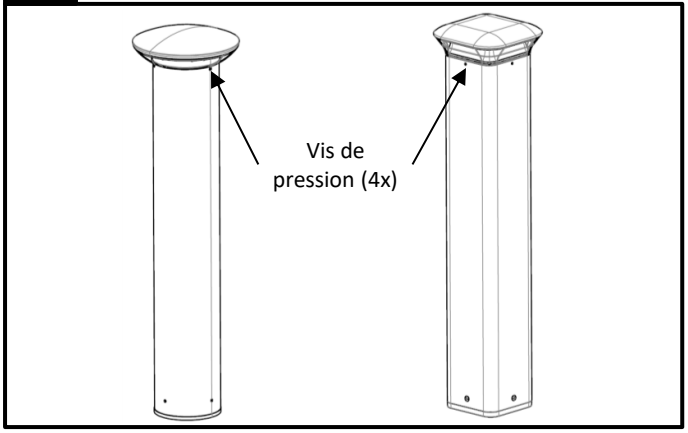

Replacer la tête du bollard sur le boîtier et la fixer à l'aide des vis de pression (4x). (Couple de serrage recommandé 10 ft-lbs)

! ATTENTION : Installez conformément aux codes du bâtiment et de l'électricité locaux et nationaux.

GENLYTE SOLUTIONS
a signify business

© 2026 Signify Holdings. Tous droits réservés. Les informations contenues dans le présent document sont susceptibles d'être modifiées sans préavis. Signify ne fait aucune déclaration ni ne donne aucune garantie quant à l'exactitude ou à l'exhaustivité des informations contenues dans le présent document et ne sera pas responsable de toute action fondée sur celles-ci. Les informations présentées dans ce document ne constituent pas une offre commerciale et ne font partie d'aucun devis ou contrat, sauf accord contraire de Signify.

Signify North America Corporation
400 Crossing Blvd, Suite 600
Bridgewater, NJ 08807
Telephone: 800-555-0050

Signify Canada Ltd.
281 Hillmount Road,
Markham, ON, Canada L6C 2S3
Telephone: 800-668-9008

Toutes les marques déposées sont la propriété de Signify Holding ou de leurs propriétaires respectifs.